Zawias puszkowy bez sprężyny COCA 8

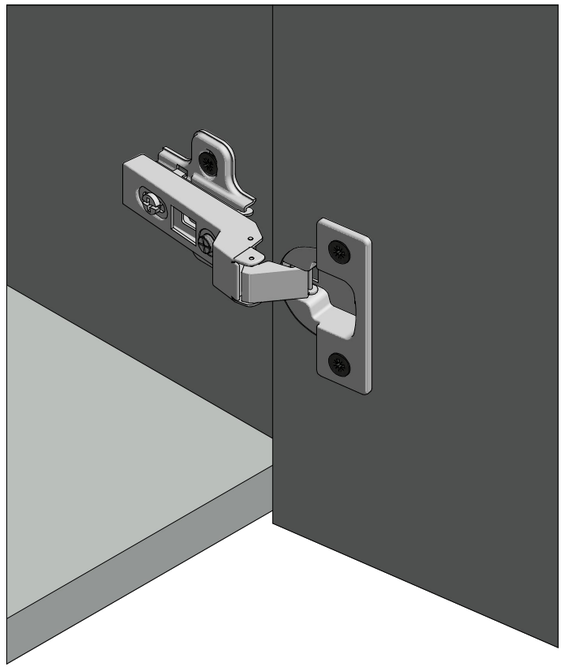

Planowanie

Zawias nakładany	Zawias bliźniaczy	Zawias wpuszczany

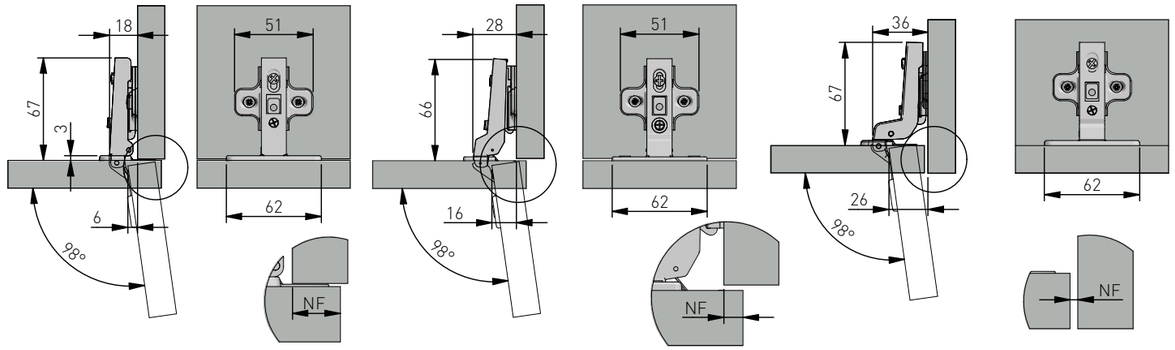

Montaż

Montaż prowadnika w korpusie

Montaż na wkręty zwykle

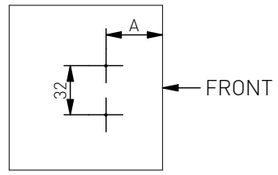

A- odległości prowadnika od krawędzi		
Nakładane	Bliźniacze	Wpuszczane
A=37	A=37	A=37 + 1,5 + Gf

Montaż puszki we froncie

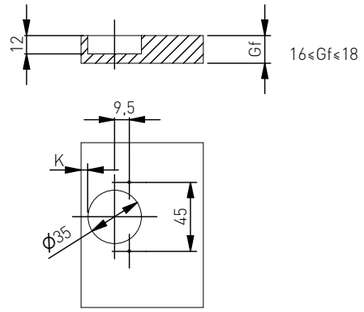

Nałożenie frontów dla róznych odległości K

Zawias nakładany						Zawias bliźniaczy						Zawias wpuszczany					
Odległość puszki od krawędzi K						Odległość puszki od krawędzi K						Odległość puszki od krawędzi K					
	Nałożenie frontu = NF						Nałożenie frontu = NF						Nałożenie frontu = NF				
	12	13	14	15	16		4	5	6	7	8		-5	-4	-3	-2	-1
H=0			3	4	5	H=0			3	4	5	H=0			3	4	5

Informacje handlowe

Zawias nakładany

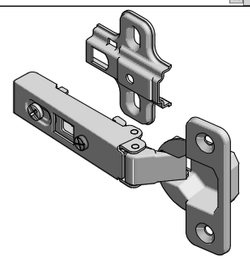

Opcja	Prowadnik	Numer katalogowy
Bez Euro	H0	ZP-COCA450-BE-F

Zawias Bliźniaczy

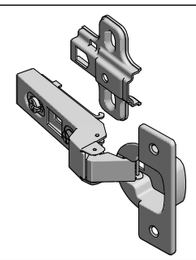

Opcja	Prowadnik	Numer katalogowy
Bez Euro	H0	ZP-COCA8450-BE-F

Zawias wpuszczany

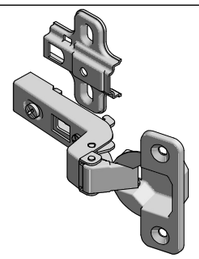

Opcja	Prowadnik	Numer katalogowy
Bez Euro	H0	ZP-COCA7450-BE-F

Regulacja

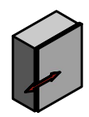

±2mm

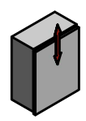

±2mm

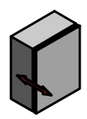

±2mm